EXTRÓ E

design ridea

La caratteristica forma bombata della superficie di Extró si arricchisce, con la versione E, di tagli orizzontali porta salviette: ciò che nasce per essere funzione vive in questo radiatore come fattore estetico imprescindibile.

The peculiar rounded shape of the Extró surface is enhanced, in E version, by horizontal cuts towel-rails; what was born to be a function, lives in this radiator as an aesthetic imperative.

Finitura fotografata in questa pagine:
Bianco traffico RAL 9016 opaco.

Finish photographed on these pages:
Bianco traffico RAL 9016 matt.

EXTRÓ E

hxb (cm)	n numero elementi/ elements number	peso a vuoto / weight empty (kg)	volume d'acqua / water volume (dm^3)	a (cm)	c (cm)	d (cm)	e (cm)	Qs resa termica / thermal yield □t 50°C (watt)	Q potenza elettrica / electrical power (watt)	versione mista*** / combined version***	fissa / not opening	apribile / opening
verticale/vertical												
120,0x50,0	1	16,0	0,66	33,0	54,0	-	-	550	500	•	•	•
150,0x50,0	1	19,0	0,82	33,0	84,0	-	-	671	600	•	•	•
180,0x50,0	1	24,0	0,99	33,0	114,0	-	-	752	800	•	•	•

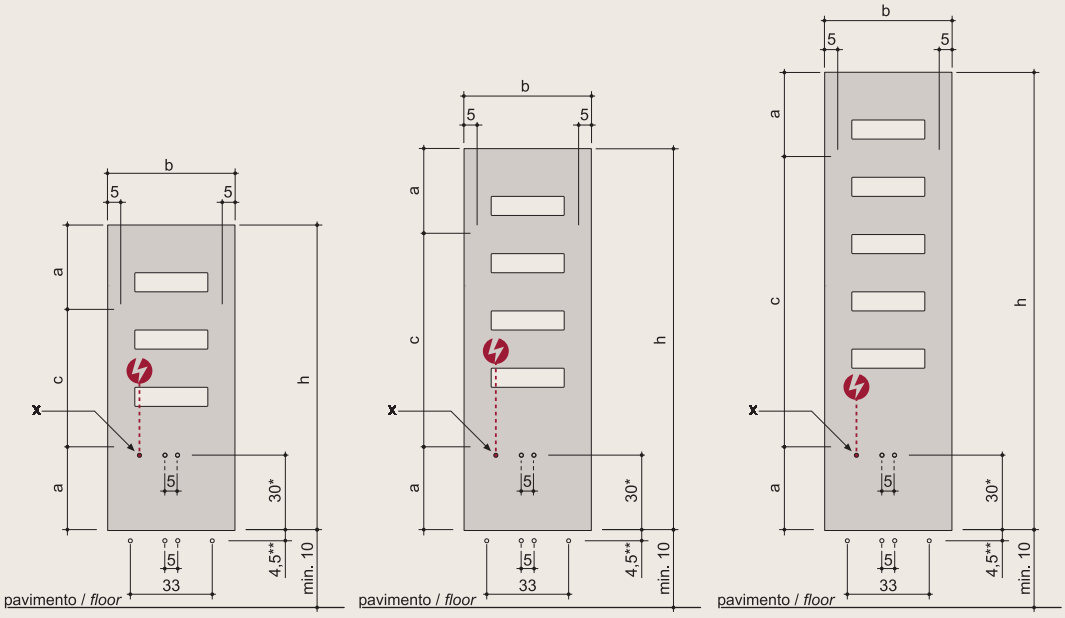

*.
per versione apribile
**.
per versione fissa utilizzando valvole Ridea
***.
a richiesta con sovraprezzo solo per versione apribile
x.
posizione ingresso a muro del cavo (per versione elettrica e mista)

*.
for opening version
**.
for not opening version using Ridea valves
***.
upon request with surcharge for opening version only
x.
electrical wire wall entry position (for electric and mixed version)

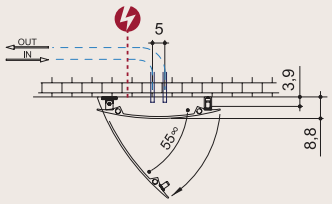

versione apribile
opening version

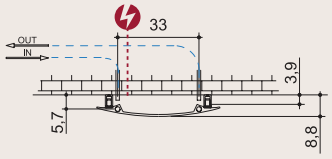

versione fissa
not opening version

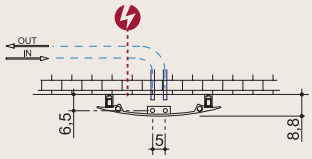

versione fissa con sovrapprezzo
not opening version with surcharge